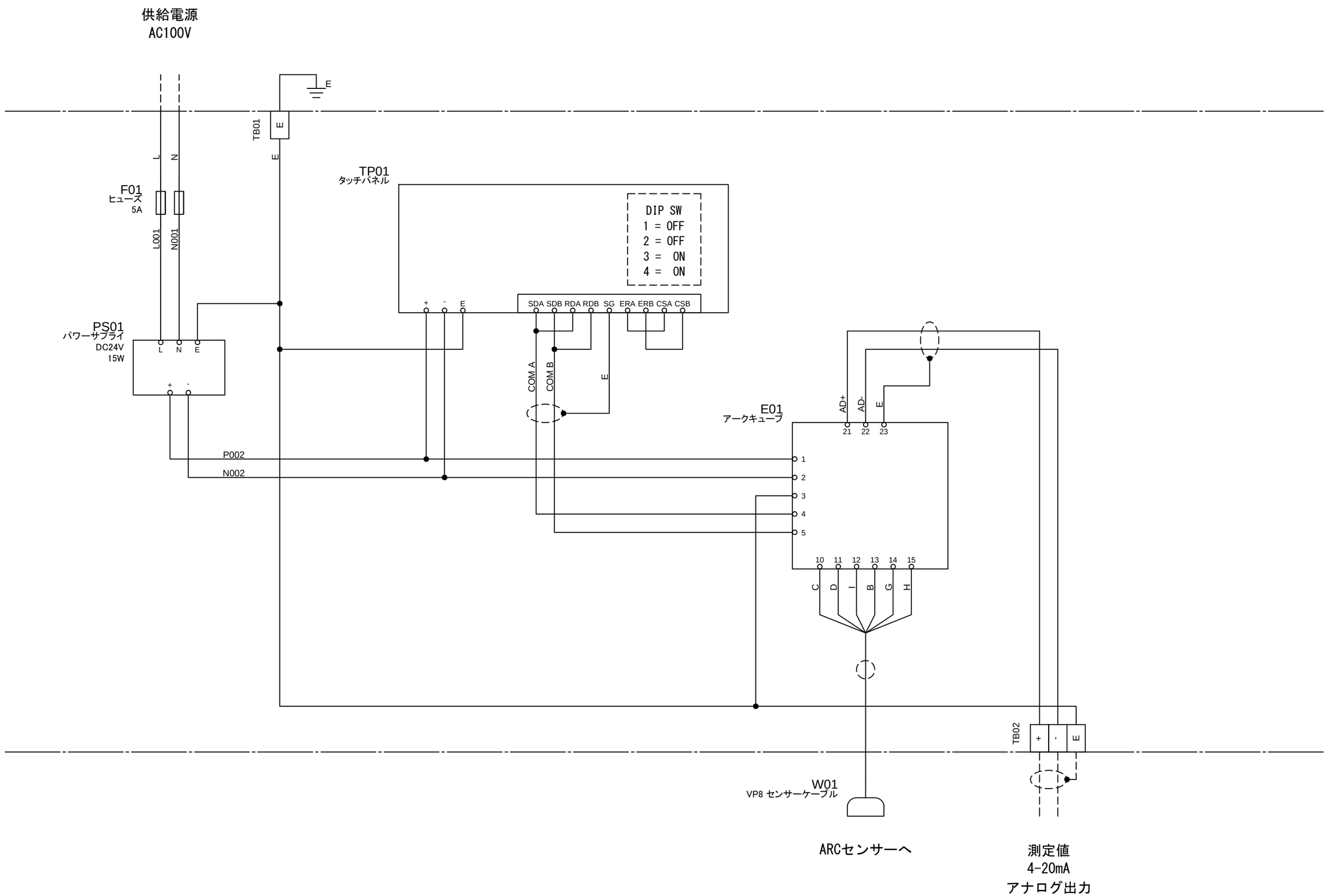

記事	日付	製図	設計	検図	承認	図面名称	装置名称		
		下田	下田			配線図	アークモニター		
						尺度 / 製図年月日 2014/12/09		工番 P038-01	SHEET No. D01

T&C Technical Co., Ltd.

記　号	名　称	型　　式	数量	メーカ	備　　考
F01	ﾋｭｰｽﾞﾎﾙﾀﾞ	FHC-15N	2	坂詰	
〃	ﾋｭｰｽﾞ	GF-5A	2	坂詰	
TB01	端子台	PTUL2-20-1P	1	東洋技研	
PC01	ﾊﾟﾜｰｻﾌﾟﾗｲ	S8VS-01524	1	ｵﾑﾛﾝ	
TP01	ﾀｯﾁﾊﾟﾈﾙ	GP-4106W1D	1	ﾃﾞｼﾞﾀﾙ	
E01	ｱｰｸｷｭｰﾌﾞ	MS-DO-D-07	1	T&C	
W01	ｾﾝｻｰｹｰﾌﾞﾙ	MS-DO-G-##	1	T&C	## = 型式を選択
TB02	端子台	PTUL2-20-3P	1	東洋技研	

記　号	名　称	型　　式	数量	メーカ	備　　考

記　事	日　付	製　図	設　計	検　図	承　認
		下田	下田		

図面名称: 部品表

尺度: /

製図年月日: 2014/12/09

装置名称: アークモニター

工番: P038-01

SHEET No. B01

T&C Technical Co., Ltd.